Massivt trägolv

Dimensionen på skruv bör vara 3,9×30 mm för ett 15 mm tjockt golv som monteras på 12-16 mm golvspånskiva på betongplatta. För ett 15 mm golv som monteras på annat träbaserat underlag används 41 mm skruv. För 20, 25 och 30 mm golv som monteras på 12-16 mm golvspånskiva används skruv som är 41 mm, och på annat träunderlag eller reglar krävs en skruv som är minst 57 mm lång.

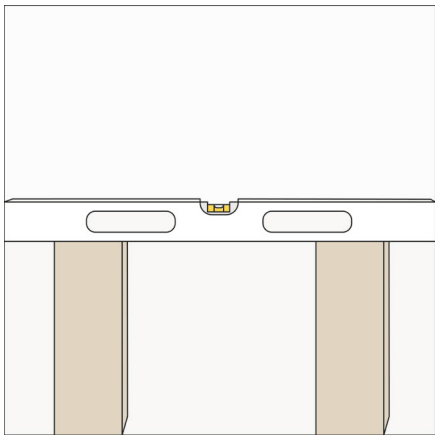

1. Se till att underlaget är torrt och använd gärna en lång riktbräda och vattenpass för att se till att ytan är jämn. Använd fuktspärr enligt branschstandard. Genom att använda reglar som är lika nedtorkade som golvet samt grålumppapp minskas risken för stegljud. Kontrollera att dörrar som går inåt i rummet inte kommer att skrapa i det nya golvet. Justera i så fall detta med hyvel.

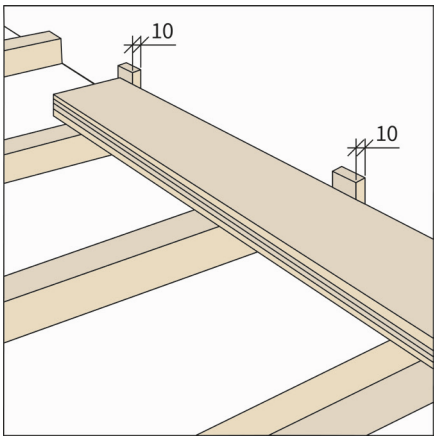

2. Första brädan läggs med notsidan mot vald vägg. Placera 5 millimeter tjocka avståndsklossar mellan vägg och bräda på både kortsida och långsida. Om väggen är ojämn så justeras det på första golvbrädan genom att en distanskloss och blyertspenna förs längs väggen. På så sätt ritas väggens utseende av på golvbrädan.

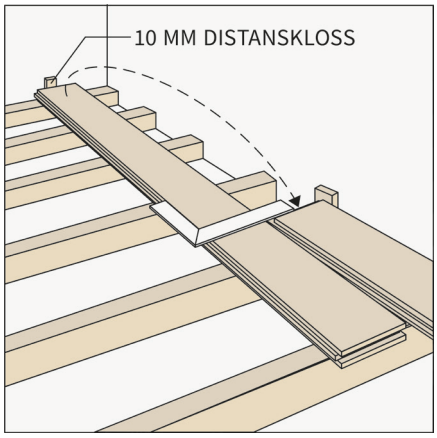

3. Mät sista brädan i första brädraden genom att lägga den bredvid den plats där den ska monteras och såga sedan anpassad längd.

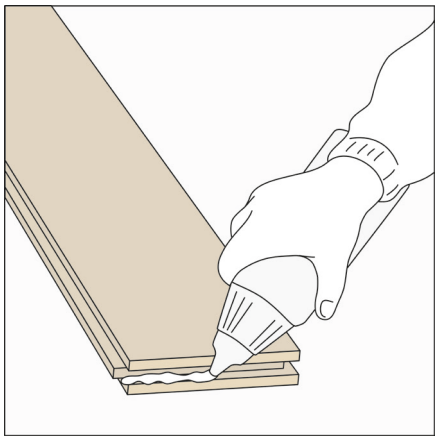

4. Golvbrädorna skarvas genom att ändsponten limmas. Limma aldrig långsidor. Torka bort överflödigt lim direkt.

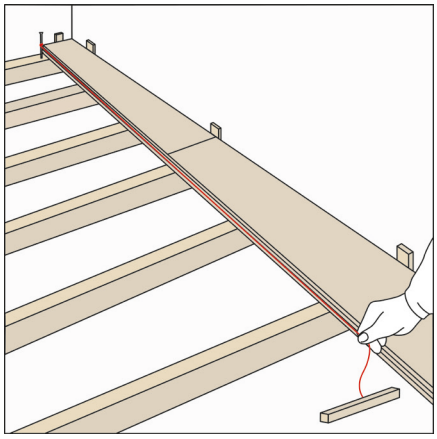

5. Använd gärna riktsnöre för att kontrollera att första brädraden blir rak.

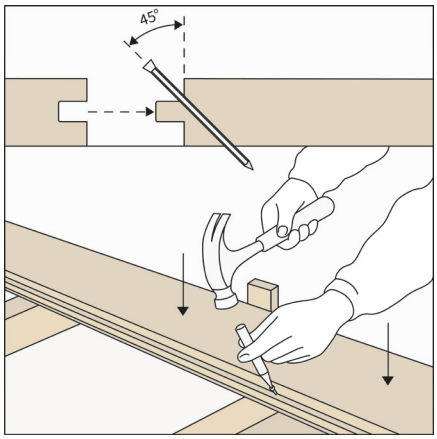

6. Skruva första raden med golvbrädor så nära väggen att sockeln täcker skruvskallarna. Skruva sedan in på skrå i 45 graders vinkel i fjäderns innerkant. Avståndet mellan skruvarna bör vara ca 600 millimeter. För att minska golvknarr belastas brädan med tyngd när infästningen görs.

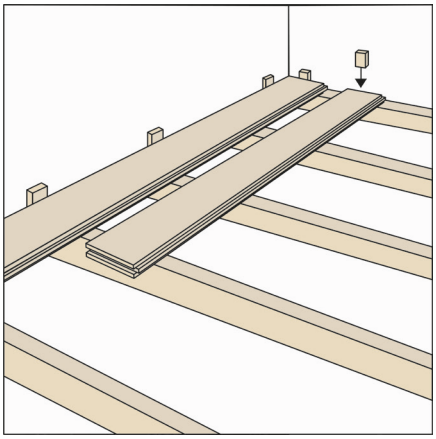

7. Brädan som blev kvar från första brädraden inleder nästa brädrad.

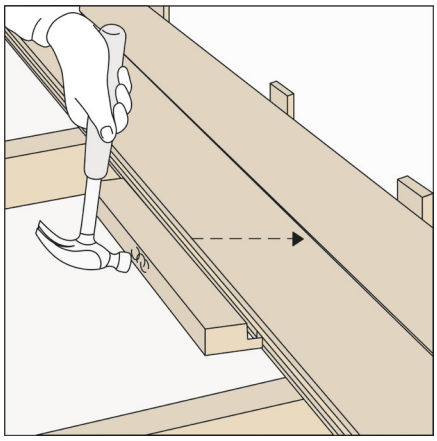

8. Slå ihop brädorna med en slagkloss. Slå aldrig direkt på golvbrädan.

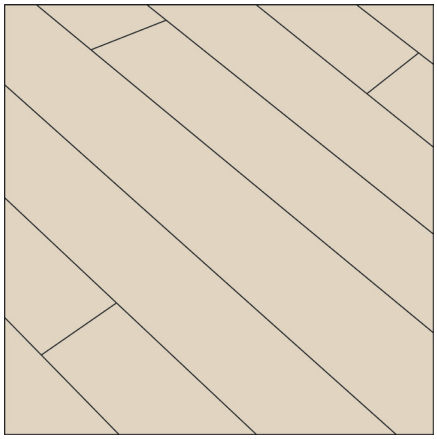

9. Fördela skarvarna över hela golvet. Skarvarna på brädor som ligger bredvid varandra måste förskjutas med minst 600 millimeter, så att de inte hamnar mellan samma reglar.

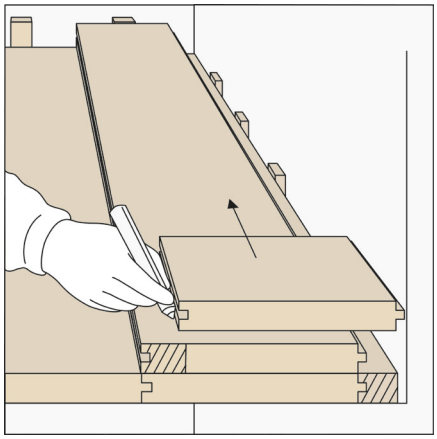

10. Sista brädraden måste ofta klyvas på längden. Rita även här upp eventuella skevheter i väggen med hjälp av penna och distanskloss. Kofot eller kilar hjälper till att pressa sista golvbrädorna på plats.

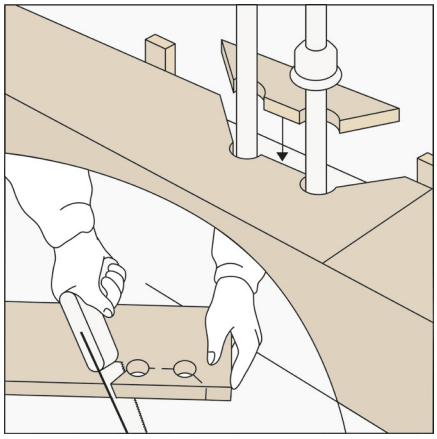

11. Om det finns rör som ska genom golvet så bör hål borras som är ca 10 millimeter större än röret. Mät ut var hålet kommer att hamna, borra och såga sedan in på skrå mot hålet. Biten som sågats bort får limmas dit igen efter att brädan monterats.